Instrucciones Instalación Downlight

Aster 2C

Ledsfactory

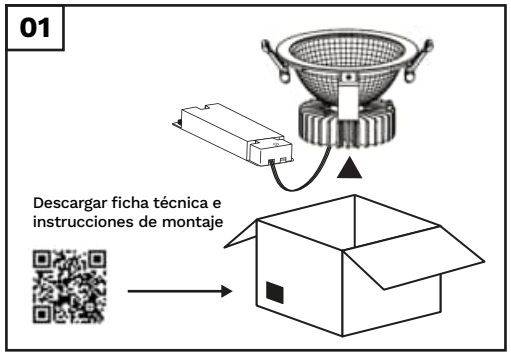

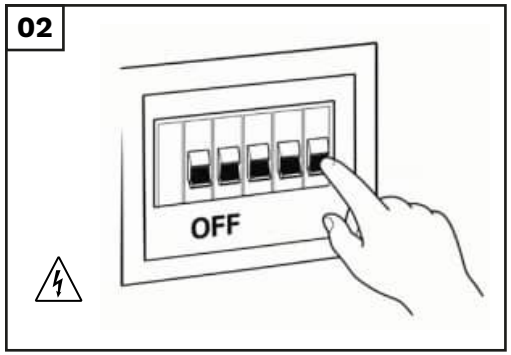

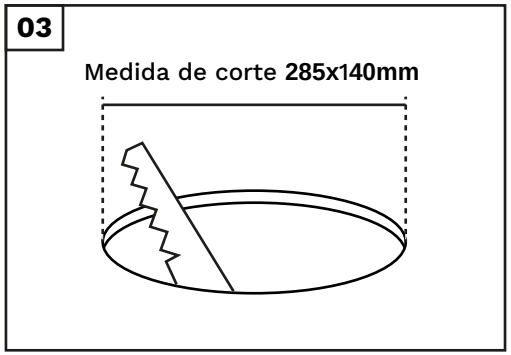

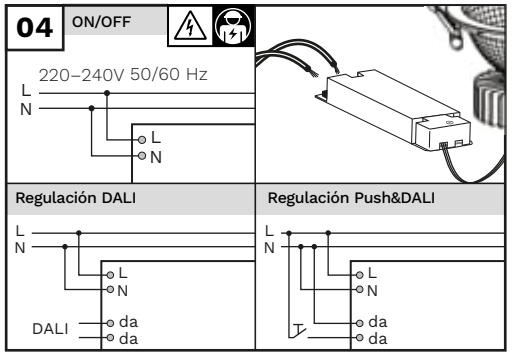

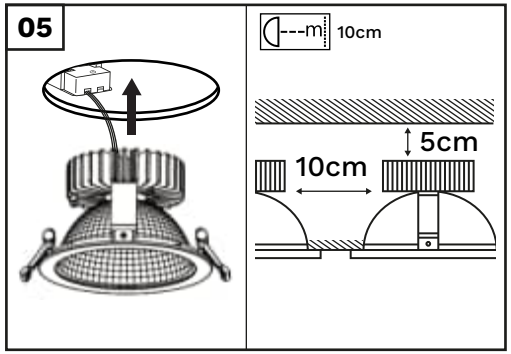

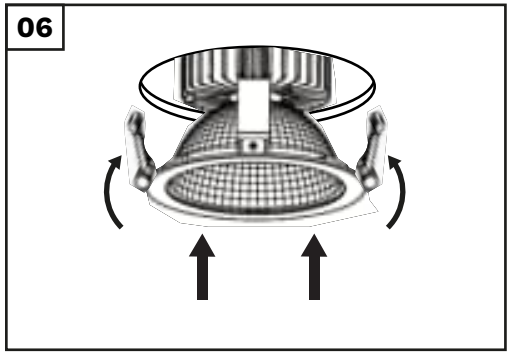

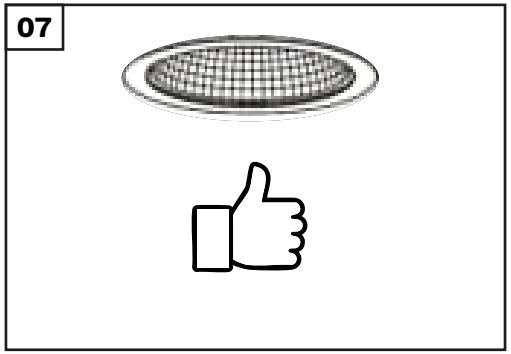

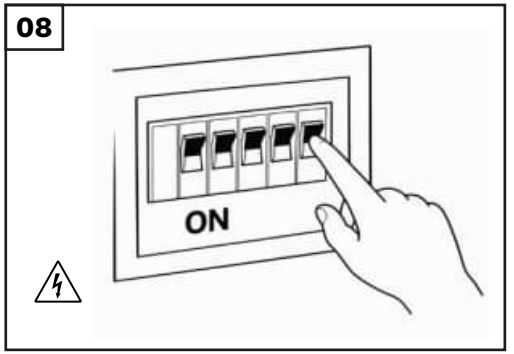

ES

01. Comprobar la luminaria; verificar que ningún componente de la luminaria presenta daños y consultar ficha técnica.
02. Desconectar la alimentación eléctrica antes de iniciar cualquier operación de instalación o manipulación.
03. Realizar corte en el techo acorde con las medidas especificadas en la ficha técnica de la luminaria.
04. Realizar la conexión eléctrica respetando la polaridad y sistema de regulación en su caso.
05. Introducir el cableado y el driver a través del agujero.
06. Levantar los muelles de subjección para introducir la luminaria en el techo.
07. Comprobar el resultado final; correcta subjección de la luminaria y cableado.
08. Restablecer la alimentación eléctrica y comprobar el correcto funcionamiento de la luminaria.

EN

01. Inspect the luminaire; verify that no components are damaged and consult the technical data sheet.
02. Disconnect the power supply before beginning any installation or handling operations.
03. Cut the ceiling opening according to the dimensions specified in the luminaire's technical data sheet.
04. Make the electrical connection, observing the correct polarity and any dimming system requirements.
05. Insert the wiring and driver through the opening.
06. Lift the mounting springs to insert the luminaire into the ceiling.
07. Check the final result: ensure the luminaire and wiring are securely fastened.
08. Restore the power supply and verify that the luminaire is functioning correctly.

www.ledsfactory.es

Descargar ficha técnica

Instrucciones Instalación Downlight

Ledsfactory

ES

Seguridad:

- Por favor, lea detenidamente todas las indicaciones y pasos de montaje. Guarde las instrucciones para los trabajos de mantenimiento y desmontaje.
- Tenga en cuenta y siga las indicaciones de peligro. ¡el incumplimiento de las indicaciones de peligro puede provocar lesiones o daños materiales!

Advertencias:

- Fuente de luz y equipo eléctrico debe ser remplazada unicamente por el fabricante o persona cualificada previa aprobación del fabricante.
- Las conexiones eléctricas sólo pueden llevarse a cabo por parte de personal especializado.
- No montar la luminaria en zonas húmedas, recién pintadas o que presente conductividad eléctrica.
- Alejar las conexiones de puntos de calor.
- No cubrir la luminaria, ni ninguno de sus componentes.
- Las luminarias con cualquier tipo de regulación, comprobar previamente la compatibilidad entre los componentes de regulación. En caso de utilizar reguladores no compatibles se pueden producir fallos.
- Luminarias con tecnología LED son sensibles a las descargas electrostáticas (ESD). Manipular con las precauciones necesarias para evitarlas y no tocar el LED sin protección.
- La temperatura ambiente máxima admisible ta indicada no debe ser superada ya que supone una reducción de las horas de vida útil o incluso un fallo prematuro del producto, en caso de no ir marcada en la etiqueta, será siempre 25ºC de màxima. y -20ºC de mínima.
- Las agrupaciones de luminarias entre los tres conductores de fase de un circuito trifásico con un solo conductor neutro, deben disponer de al menos un dispositivo de corte que desconecte simultáneamente todos los conductores de fase.
- En luminarias empotradas deben respetarse las distancias mínimas indicas en el interior del empotramiento.

Reciclaje respetuoso con el medio ambiente:

- Recoja y elimine los dispositivos eléctricos y eléctronicos antiguos siempre por separado al final de su vida útil.
- En caso de duda, consulte las autoridades comunales o las empresas especializadas en eliminación de residuos para tener información sobre la eliminación respetuosa con el medio ambiente. En la ficha técnica de la luminaria puede encontrar información sobre la eficiencia energética del producto seleccionado. Para indicaciones sobre sustitución o desmontaje de la lámpara según el reglamento 2019/2020/EU.

EN

Safety:

- *Please read all instructions and assembly steps carefully. Keep the instructions for future maintenance and disassembly.*
- *Observe and follow all hazard warnings. Failure to comply with hazard warnings may result in injury or property damage!*

Warnings:

- *The light source and electrical equipment must only be replaced by the manufacturer or a qualified person with the manufacturer's prior approval.*
- *Electrical connections must only be performed by specialized personnel.*
- *Do not install the luminaire in damp or freshly painted areas, or on electrically conductive surfaces.*
- *Keep connections away from heat sources.*
- *Do not cover the luminaire or any of its components.*
- *For luminaires with dimming capabilities, verify the compatibility of the dimming components beforehand. Using incompatible dimmers may result in malfunctions.*
- *LED luminaires are sensitive to electrostatic discharge (ESD). Handle with appropriate precautions to prevent ESD and do not touch the LED without protection.*
- *The maximum permissible ambient temperature must not be exceeded, as doing so reduces the product's service life or may cause premature failure; if is not marked on the label, the maximum is 25ºC and the minimum is -20ºC.*
- *When grouping luminaires across the three phase conductors of a three-phase circuit sharing a single neutral conductor, a disconnection device must be used to simultaneously disconnect all phase conductors.*
- *For recessed luminaires, the minimum clearance distances specified for the recessed housing must be observed.*

Environmentally friendly recycling:

- *Always collect and dispose of old electrical and electronic devices separately at the end of their service life.*
- *If in doubt, consult local authorities or specialized waste disposal companies for information on environmentally friendly disposal. You can find information on the energy efficiency of the selected product in the luminaire's technical data sheet. Please refer to the data sheet for instructions regarding lamp replacement or disassembly in accordance with Regulation (EU) 2019/2020.*



www.ledsfactory.es

Simbologia

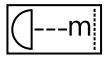

ES Distancia mínima de los objetos iluminados.
EN *Minimum distance from lighted objects.*



ES Fuente de luz reemplazable. Debe reemplazarse por el fabricante o su servicio técnico.
EN *The light source is replaceable. It must be substituted by the manufacturer or its technical service.*



ES Dispositivo de control remplazable. Debe reemplazarse por el fabricante o su servicio técnico.
EN *The control gear is replaceable. It must be substituted by the manufacturer or its technical service.*



ES Fuente de luz NO reemplazable.
EN *The light source is NOT replaceable.*



ES Dispositivo de control NO reemplazable.
EN *The control gear is NOT replaceable.*



ES El producto al final de su vida deberá eliminarse por separado de los demás desechos.
EN *The product must eb separated from other waste at the end of its working life for disposal.*



ES Luminaria de acuerdo con las Directivas Europeas aplicables.
EN *Lighting in accordance with all applicable European Directives.*



ES Precaución, riesgo de choque eléctrico.
EN *Caution, risk of electric shock.*



¡ADVERTENCIA! La conexión eléctrica debe ser realizada por el personal profesional, formado y autorizado.
WARNING! *The electrical connection must be performed by professional, trained, and authorized personnel.*